Analytical Industries Inc

硫化氢分析仪

GPR-7500 & GPR-7100

GPR-7500分析仪采用低功耗电化学传感器技术，是一种成本效益高，易于维护，体积小的硫化氢在线测量装置。GPR-7100是一款便携式H2S分析仪，适用于现场过程检测，或者，当固定式气体分析仪正在使用中或调试中时，用于临时测量。AII的这些先进仪器均经权威部门批准，可用于易燃气体流。

亮点

- ATEX和UL认证
- 精确度<2%（FS），LDL为0.1 ppm H2S
- 包括专用的取样处理系统
- 可选的液体排放系统（适用于夹带液体）
- 24个月典型传感器寿命（易于更换）
- 易于使用的HMI，用于设置、操作和现场校准

应用

- 天然气质量
- H_2S洗涤器之前和之后的沼气

传感器技术

用于硫化氢测量的电化学传感器具有尺寸小，灵敏度高和易于维护等优点，使得H2S分析仪简单易用。另外，该仪器的主要优点是低功耗，非常适合电池驱动的个人安全装置或便携式仪器。

与大多数有毒气体传感器一样，AII的 H2S传感器需要少量氧气才能正常工作并提供信号。传感器的输出本身是线性的，但对其他气体有一定的交叉敏感性，在使用分析仪数据时必须加以考虑。

交叉敏感度

燃气	浓度	7HH	燃气	浓度	7HH
一氧化碳：	300ppm	≤1.5ppm	氢：	10,000ppm	<5ppm
二氧化硫：	5ppm	<1ppm	氰化氢：	10ppm	0ppm
一氧化氮：	35pmm	<2ppm	氯化氢：	5ppm	0ppm
二氧化氮：	5ppm	≤-1ppm	乙烯	100ppm	0ppm
氯：	1pp	≈0.2ppm			

分析仪功能和H2S洗涤器选项

标准分析仪配有空气泵，用于样品的稀释（提供测量所需的氧气）。或者，根据客户需求，使用调节的压缩空气。我们提供一系列H2S洗涤器，可以将样品气体安全地排放到大气中。

液体排放

夹带液体的样品（如沼气）会损坏传感器，并导致分析仪和系统不稳定。使用AII’独有的Liquid Drain System液体排放系统，可以轻松解决这一问题。样气从面板顶部进入系统，向下流向样品块。仪器的特别设计，能够使样品中夹带的气体向传感器扩散，并将无用的液体从排气口/排水管流出，保护传感器，免受液体损害。

注意：虽然此功能可能会对响应时间有影响，但与其他用于消除液体残留的处理系统有相同功效。用户选择Liquid Drain System，可以有效保护仪表，并降低购置成本和维护成本。

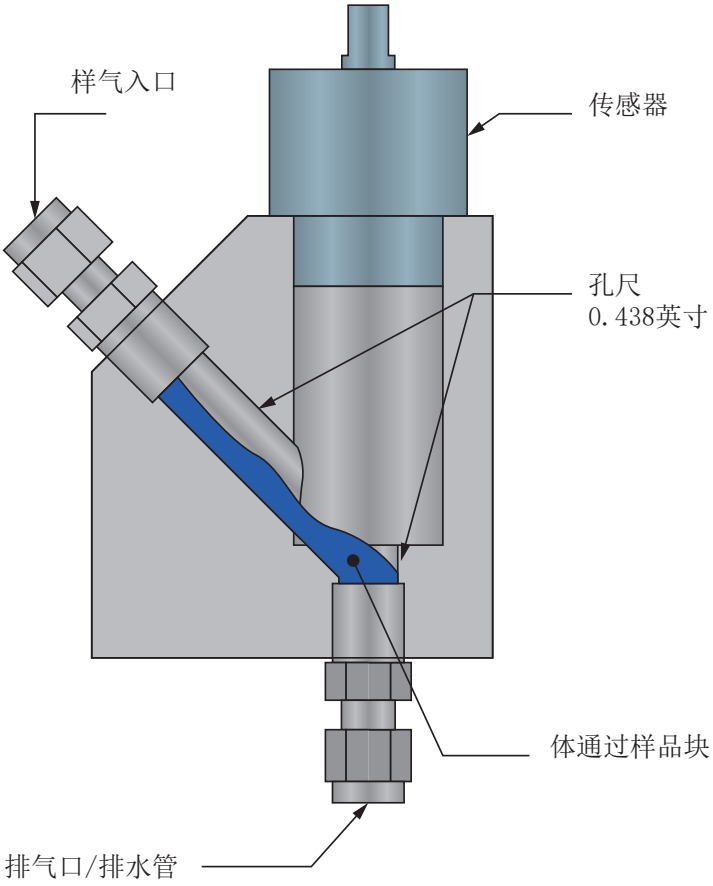

样品块细节视图

GPR-7100 Portable H2S分析仪

技术参数

	7100	7500 IS	7500 IS -LD	7500 AIS	7500 AIS LD	7500 AIS-S	7500 IS-S
测量范围	0-20, 0-50, 0-100 ppm	0-20, 0-50, 0-100 ppm （标准量程） 0-500, 0-1000, 0-2000 ppm（可选量程）					0-20, 0-50, 0-100 ppm
精度	在恒定条件下，±2%额定量程						
响应时间	T90 <60秒						
灵敏度（LDL）	0.1 ppm						
线性	<2%的规模						
传感器型号	OSV-72-7HH-LM （标准量程）	OSV-72-7HH（标准量程），OSV-72-7HH-LD OSV-72-7H（提升至2000 ppm），OSV-72-7H-LD				OSV-72-7HH-LM （标准量程）	
25°C（77° F）和1个大气压情况下传感器寿命	24个月						
校准间隔	1-3个月 - 详情请参考各个型号的使用手册						
进气压力	0.34-2 barg（5-30 psig）;通风口 - 空气					空气	
样品流量	0.5 Nl/m （1 SCFH）					无，测量环境空气中的H_2S	
辅助空气流量	0.5 l/m （1 SCFH） 1.5 Nl / m（3 SCFH）用于高量程传感器 要求的仪表气源：如果没有内部泵，应调节为 1 barg						
气路接头	1/8’’压缩型接头	1/4’’ 样本/跨度；3/8’’ 排气管。				无	
接触介质部件	不锈钢						
屏幕	图形LCD 7 x 3.5厘米（2.75 x 1.375’’）；分辨率0.1 ppm						
外壳	喷涂铝材 NEMA 4X，10.1 x 22.9 x 7.6厘米（4 x 9 x 3’’）	NEMA Type 3R，用于户外用途中的雨水				型号3R	
重量	3.6kg (8 lbs)	10 Kg (22 lbs)					
信号输出	0-1V	4-20 mA or 1-5 V DC					
报警	无			两路用户可配置的报警：电磁线圈继电器额定值为3A，100 V AC，可编程报警延迟时间，带报警旁路，用于校准和系统故障报警			无
LED指示灯	低电压指示灯警告；充电模式	不适用					
工作温度	-10° 至45° C （14° F至113° F）						
功率	可充电电池，一天8小时循环工作	18-28 V DC变送器，12 V DC泵		12-28 V DC（通过UL或ATEX认证）110-220 V AC（ATEX认证）变送器，12 V DC可选PUMP		12-28 V DC（通过UL或ATEX认证）110-220 V AC（通过ATEX认证）	18-28 V DC
区域分类	ATEX: II 2 G Ex ib IIB T4 Gb Tamb +5° C to +45° C	UL：美国：UL 1203, UL 913, UL 508					
		ATEX：ATEX：II 2 G Ex ib IIB T4 Gb Tamb -20° C至+50° C					

PST集团|密析尔仪表（上海）有限公司 上海市徐汇区宜山路889号齐来工业城4幢6层D1单元
Tel: +[86] 21 5401 2255, Fax: +[86] 21 5401 2085, Email: cn.info@michell.com, Web: www.aii1.com
密析尔仪表保留不断改进的权利,对新的参数并不会主动通知.最新版本请与密析尔人员联系.
Issue no: Hydrogen Sulphide Analyzers_ 99958_V2_CN_0419